LIFE-ON

仕 様 書

品　名	32型プロンプター装置	型　名	MPL-32W / SDI

■概要

・本装置は、動画撮影時にカメラのレンズの前に原稿を表示することにより、カメラから目線を外すことなく撮影を可能にする装置です。
・大画面により、撮影範囲の「けられ」も少なく、文字も大きく見やすくなります。
・原稿撮影用カメラやパソコンなどの原稿を、SD/HD-SDIで入力することができます。
・本体は分割することができます。
・高さ調整は 4 段階です。（微調整は出来ませんのでご注意ください）

■主な仕様

本　体	品　名	32型プロンプター装置
	型　名	MPL-32W / SDI
	ハーフミラー透過率	約40%　（50%・80%オプション対応）
	高さ調整範囲	画面中心まで　1200・1300・1400・1500mm
	本体材質	スチール製
	外形寸法	W850mm×D600mm×H1,400～1,800mm
	本体質量	約55kg
液晶部	型　名	NEC製　LCD-V323-3（モデルチェンジにより変更になる場合があります）
	画素数	1,920×1,080
	応答速度	8ms
	輝　度	最大450cd/m2
	電源電圧・消費電力	AC100V　50Hz/60Hz　/　最大65W
左右反転コンバータ	型　名	イメージニクス製 CRO-SHC5
	入力端子	SD/HD-SDI
	電源電圧・消費電力	DC5V 1.2A　/　6W
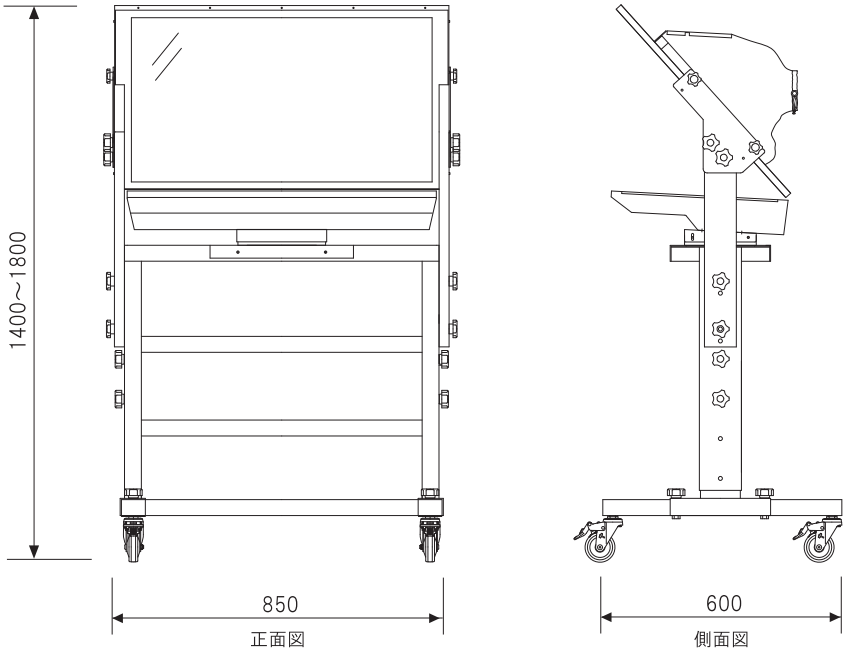
■外形寸法図（単位mm）